1 단계 : 부재(부위)별 손상상태 평가표

부위 / 개별부재	복합부재	개별시설	표 번 호
상부슬래브	배수지 1지	배수지	No.1- 1

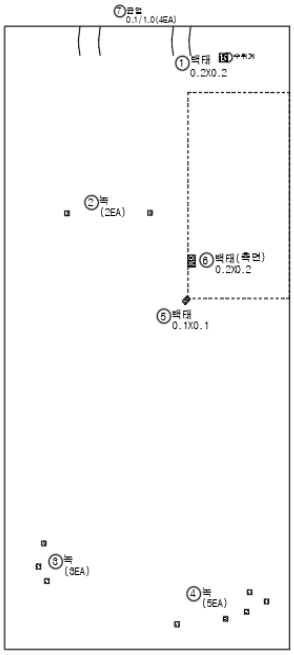

조 사 결 과 표

번호	손상(결함)종류	손상(결함)내용	단위	손상물량(면적율)	평가등급
1	균열(0.3mm미만)	균열(0.3mm미만)	m	4.00/1	a
2	녹물	녹물	EA	10.00	-
3	백태	백태	㎡	0.09/3	b
4					
5					
6					
7					
8					
9					

조사일자 : 2024. 12.	조사자 : 변건수 외 3명

1 단계 : 부재(부위)별 손상상태 평가표

부위 / 개별부재	복합부재	개별시설	표 번 호
벽체	배수지 1지	배수지	No.1- 2

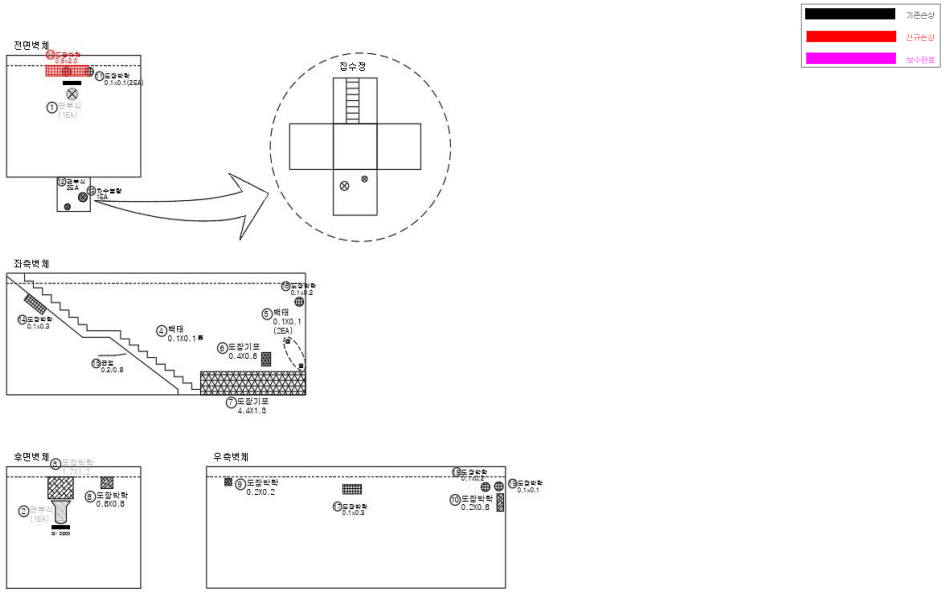

조 사 결 과 표

번호	손상(결함)종류	손상(결함)내용	단위	손상물량(면적율)	평가등급
1	균열(0.3mm미만)	균열(0.3mm미만)	m	0.80/1	b
2	도장기포	도장기포	㎡	4.64/2	-
3	도장박락	도장박락	㎡	4.01/12	-
4	백태	백태	㎡	0.03/3	b
5					
6					
7					
8					
9					

조사일자 : 2024. 12.	조사자 : 변건수 외 3명

1 단계 : 부재(부위)별 손상상태 평가표

부위 / 개별부재	복합부재	개별시설	표 번 호
하부슬래브	배수지 1지	배수지	No.1- 3

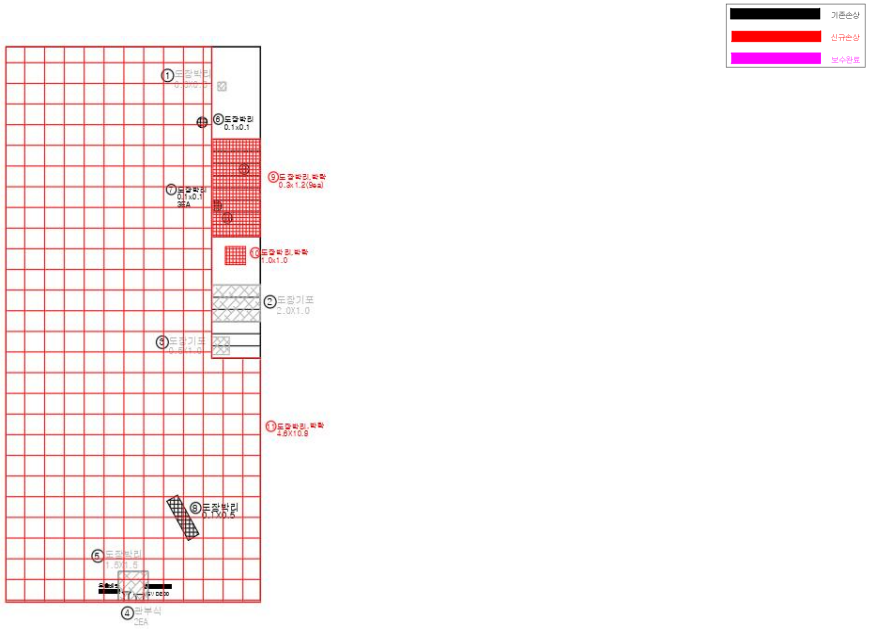

조 사 결 과 표

번호	손상(결함)종류	손상(결함)내용	단위	손상물량(면적율)	평가등급
1	도장박리	도장박리	㎡	2.43/7	-
2	도장박리, 박락	도장박리, 박락	㎡	53.92/11	-
3	도장기포	도장기포	㎡	2.50/2	-
4					
5					
6					
7					
8					
9					

조사일자 : 2024. 12.	조사자 : 변건수 외 3명

1 단계 : 부재(부위)별 손상상태 평가표

부위 / 개별부재	복합부재	개별시설	표 번 호
상부슬래브	배수지 2지	배수지	No.1- 4

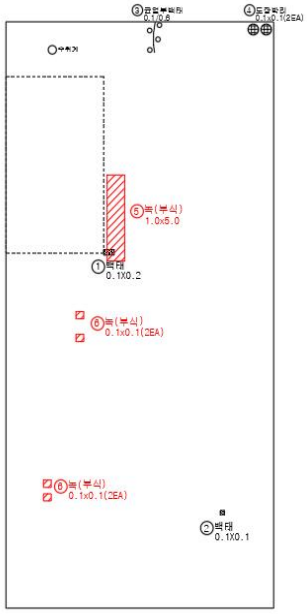

조 사 결 과 표

번호	손상(결함)종류	손상(결함)내용	단위	손상물량(면적율)	평가등급
1	균열 부 백태	균열 부 백태(0.3mm미만)	m	0.60/1	b
2	백태	백태	㎡	0.03/2	b
3	도장박리	도장박리	㎡	0.02/2	-
4	녹(부식)	녹(부식)	㎡	5.04/5	-
5					
6					
7					
8					
9					

조사일자 : 2024. 12.	조사자 : 변건수 외 3명

1 단계 : 부재(부위)별 손상상태 평가표

부위 / 개별부재	복합부재	개별시설	표 번 호
벽체	배수지 2지	배수지	No.1- 5

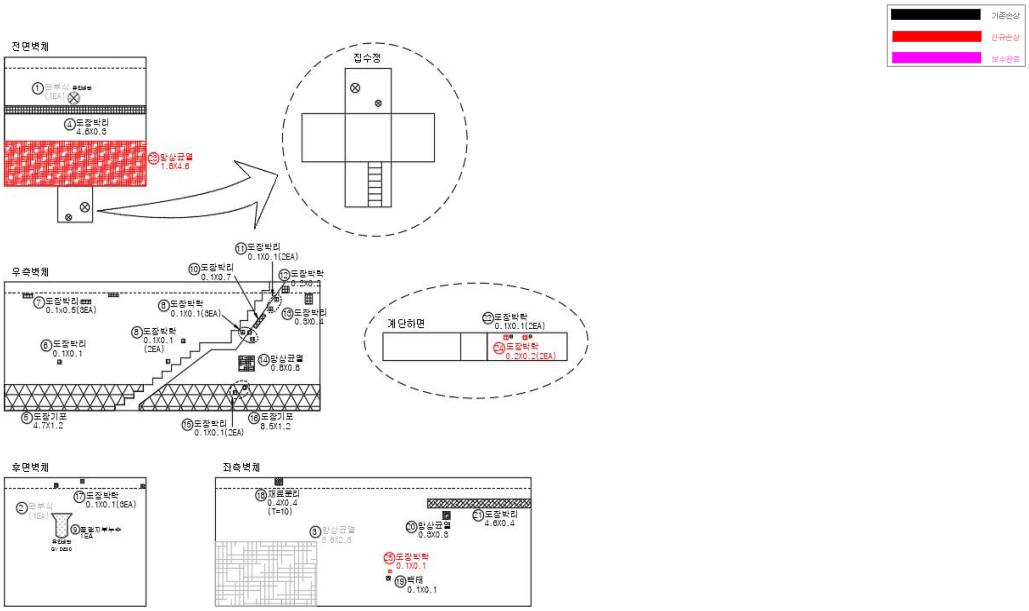

조 사 결 과 표					
번호	손상(결함)종류	손상(결함)내용	단위	손상물량(면적율)	평가등급
1	망상균열	망상균열	㎡	18.01/4	b
2	재료분리	재료분리	㎡	0.16/1	b
3	백태	백태	㎡	0.01/1	b
4	도장기포	도장기포	㎡	15.84/2	-
5	도장박리, 박락	도장박리, 박락	㎡	3.84/26	-
6					
7					
8					
9					

조사일자 : 2024. 12.	조사자 : 변건수 외 3명

1 단계 : 부재(부위)별 손상상태 평가표

부위 / 개별부재	복합부재	개별시설	표 번 호
하부슬래브	배수지 2지	배수지	No.1- 6

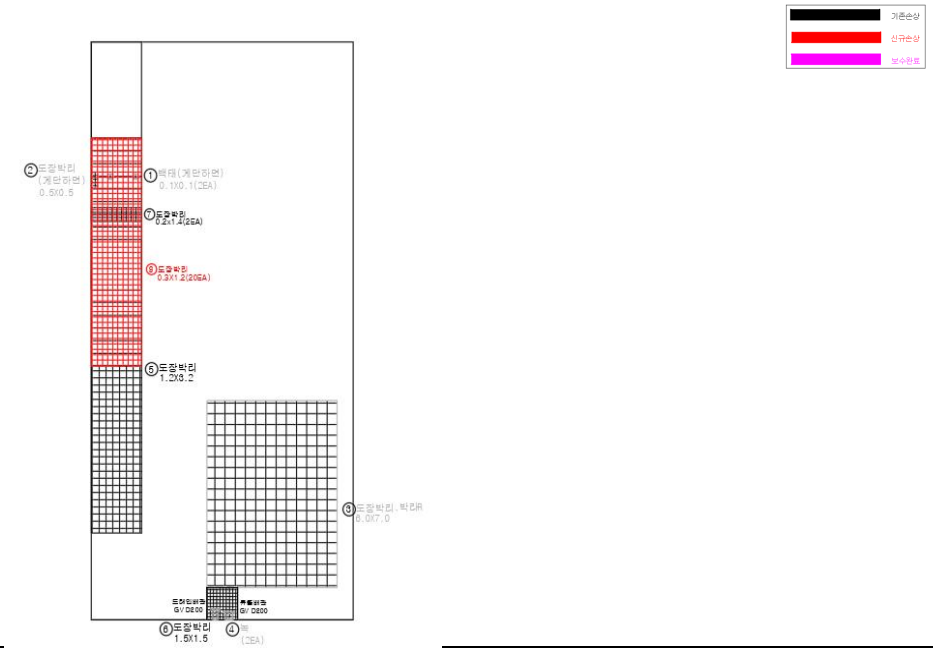

조 사 결 과 표

번호	손상(결함)종류	손상(결함)내용	단위	손상물량(면적율)	평가등급
1	녹물	녹물	EA	2.00/2	-
2	도장박리, 박락	도장박리, 박락	㎡	56.10/26	-
3	백태	백태	㎡	0.02/2	b
4					
5					
6					
7					
8					
9					

조사일자 : 2024. 12.	조사자 : 변건수 외 3명

1 단계 : 부재(부위)별 손상상태 평가표

부위 / 개별부재	복합부재	개별시설	표 번 호
상부슬래브	검수실	배수지	No.1- 7

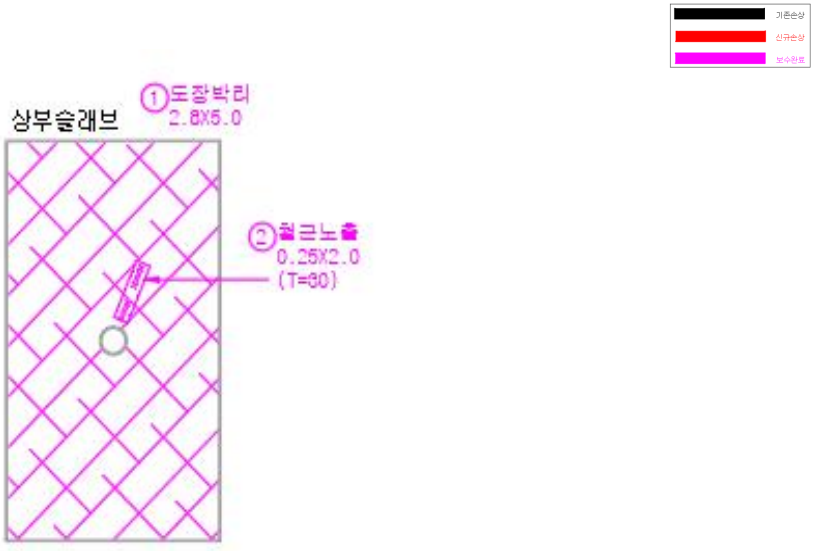

조 사 결 과 표

번호	손상(결함)종류	손상(결함)내용	단위	손상물량(면적율)	평가등급
1	상태양호	-	-	-	a
2					
3					
4					
5					
6					
7					
8					
9					

조사일자 : 2024. 12.	조사자 : 변건수 외 3명

1 단계 : 부재(부위)별 손상상태 평가표

부위 / 개별부재	복합부재	개별시설	표 번 호
벽체	검수실	배수지	No.1- 8

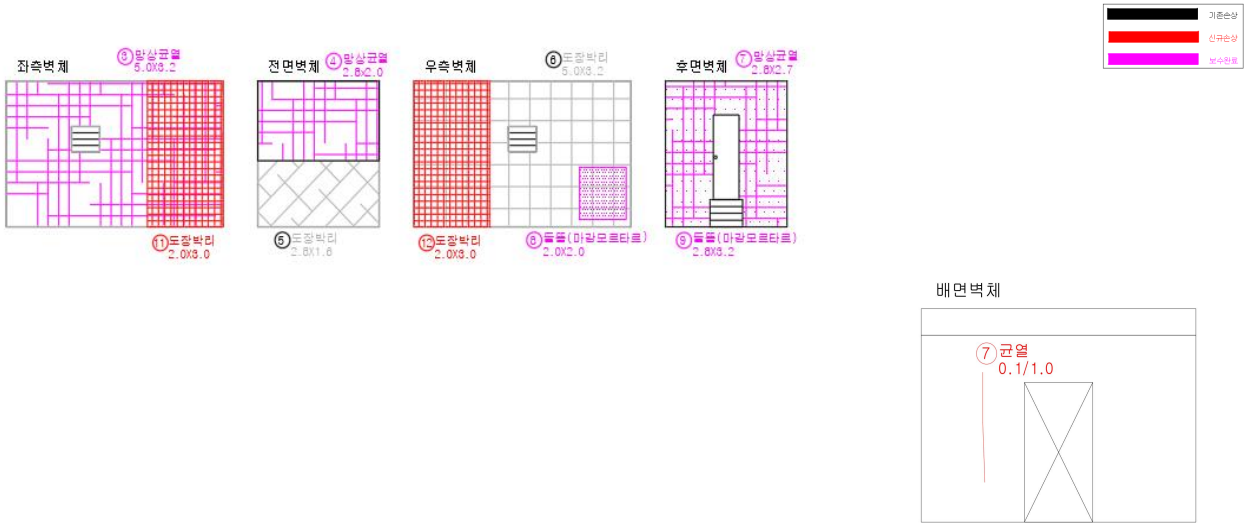

조 사 결 과 표

번호	손상(결함)종류	손상(결함)내용	단위	손상물량(면적율)	평가등급
1	미장균열(0.3mm미만)	미장균열(0.3mm미만)	m	1.00/1	-
2	도장박리	도장박리	㎡	32.48/4	-
3					
4					
5					
6					
7					
8					
9					

조사일자 : 2024. 12.	조사자 : 변건수 외 3명

1 단계 : 부재(부위)별 손상상태 평가표

부위 / 개별부재	복합부재	개별시설	표 번 호
하부슬래브	검수실	배수지	No.1- 9

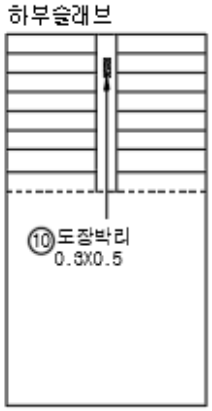

조

번호	손상(결함)종류	손상(결함)내용	단위	손상물량(면적율)	평가등급
1	도장박리	도장박리	㎡	0.15/1	-
2					
3					
4					
5					
6					
7					
8					
9					

조사일자 : 2024. 12.	조사자 : 변건수 외 3명

1 단계 : 부재(부위)별 손상상태 평가표

부위 / 개별부재	복합부재	개별시설	표 번 호
상부슬래브	유입밸브실#1	밸브실	No.1- 10

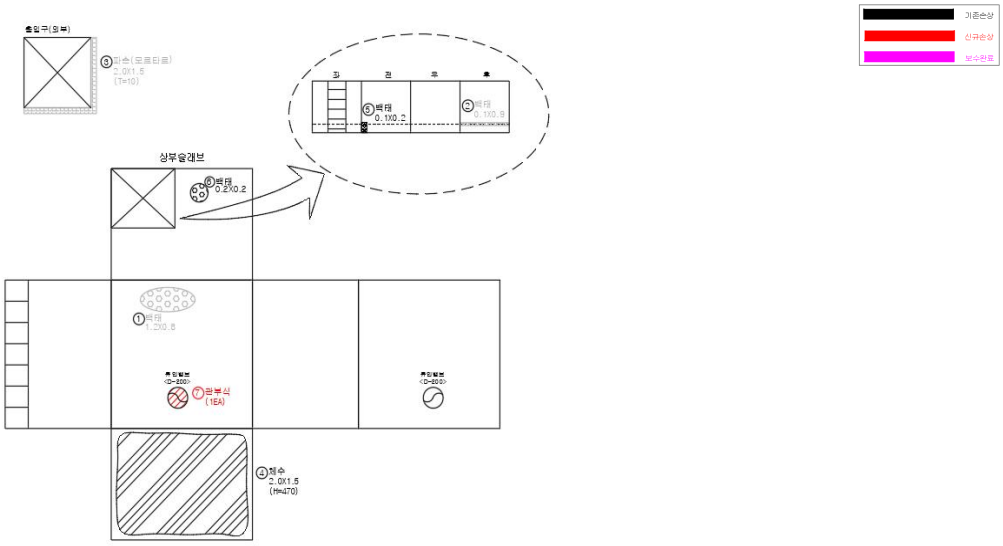

조 사 결 과 표

번호	손상(결함)종류	손상(결함)내용	단위	손상물량(면적율)	평가등급
1	백태	백태	㎡	0.11/2	b
2	몰탈파손	몰탈파손	㎡	3.00/1	-
3					
4					
5					
6					
7					
8					
9					

조사일자 : 2024. 12.	조사자 : 변건수 외 3명

1 단계 : 부재(부위)별 손상상태 평가표

부위 / 개별부재	복합부재	개별시설	표 번 호
벽체	유입밸브실#1	밸브실	No.1- 11

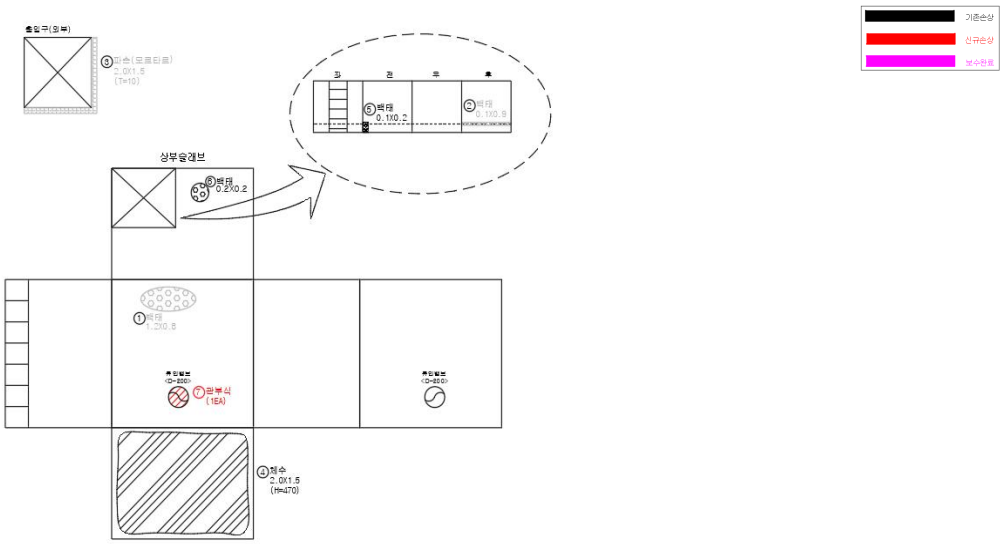

조 사 결 과 표

번호	손상(결함)종류	손상(결함)내용	단위	손상물량(면적율)	평가등급
1	백태	백태	㎡	0.96/1	b
2					
3					
4					
5					
6					
7					
8					
9					

조사일자 : 2024. 12.	조사자 : 변건수 외 3명

1 단계 : 부재(부위)별 손상상태 평가표

부위 / 개별부재	복합부재	개별시설	표 번 호
하부슬래브	유입밸브실#1	밸브실	No.1- 12

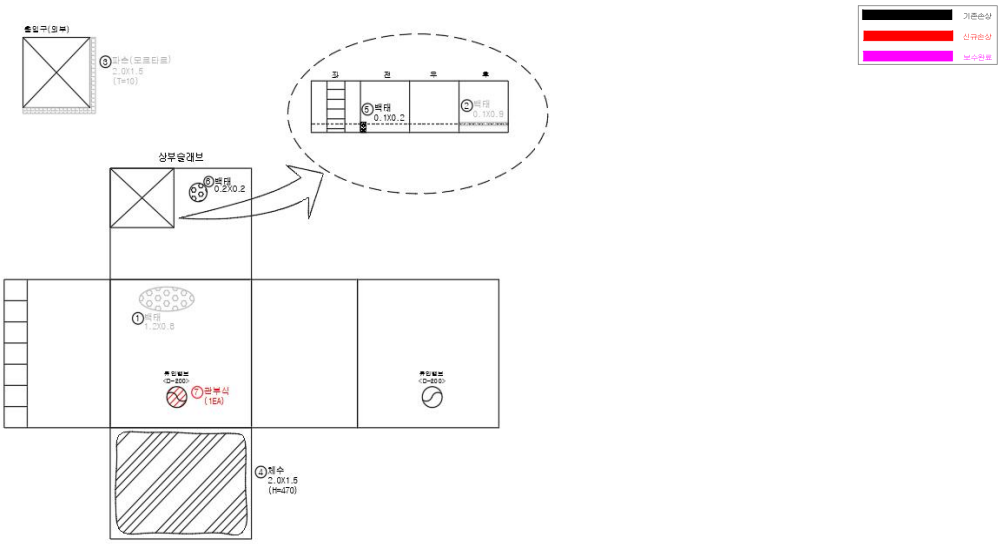

조 사 결 과 표

번호	손상(결함)종류	손상(결함)내용	단위	손상물량(면적율)	평가등급
1	체수	체수	㎡	3.00/1	b
2					
3					
4					
5					
6					
7					
8					
9					

조사일자 : 2024. 12.	조사자 : 변건수 외 3명

1 단계 : 부재(부위)별 손상상태 평가표

부위 / 개별부재	복합부재	개별시설	표 번 호
상부슬래브	유입밸브실#2	밸브실	No.1- 13

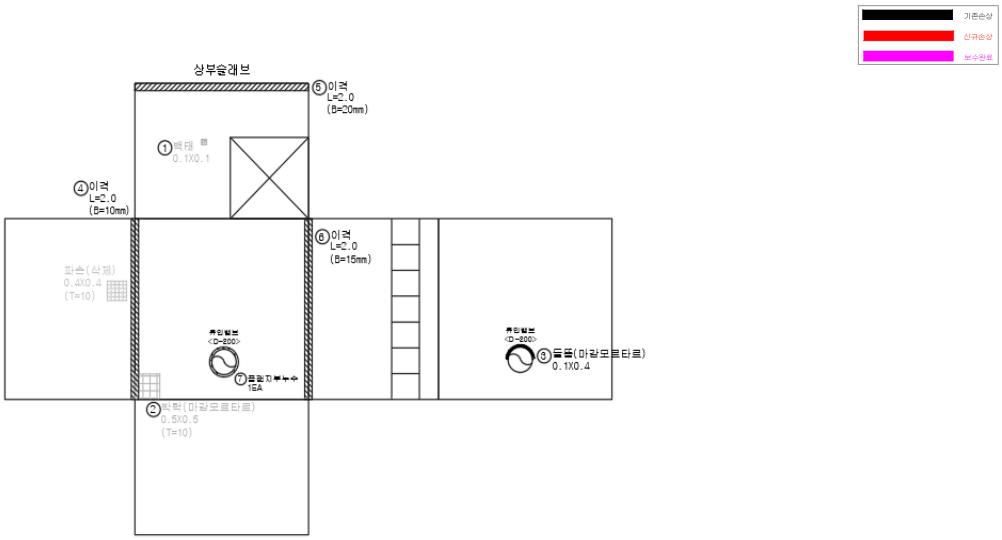

조 사 결 과 표					
번호	손상(결함)종류	손상(결함)내용	단위	손상물량(면적율)	평가등급
1	백태	백태	㎡	0.01/1	b
2	이격	이격	m	2.00/1	b
3					
4					
5					
6					
7					
8					
9					

조사일자 : 2024. 12.	조사자 : 변건수 외 3명

1 단계 : 부재(부위)별 손상상태 평가표

부위 / 개별부재	복합부재	개별시설	표 번 호
벽체	유입밸브실#2	밸브실	No.1- 14

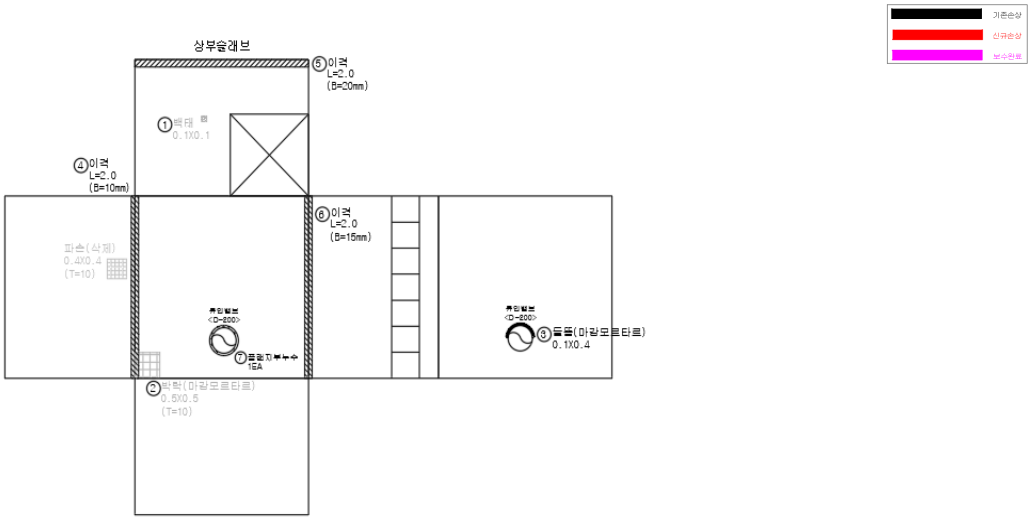

조 사 결 과 표

번호	손상(결함)종류	손상(결함)내용	단위	손상물량(면적율)	평가등급
1	몰탈 들뜸, 박락	몰탈 들뜸, 박락	㎡	0.29/2	-
2	이격	이격	㎡	4.00/2	b
3					
4					
5					
6					
7					
8					
9					

조사일자 : 2024. 12.	조사자 : 변건수 외 3명

1 단계 : 부재(부위)별 손상상태 평가표

부위 / 개별부재	복합부재	개별시설	표 번 호
하부슬래브	유입밸브실#2	밸브실	No.1- 15

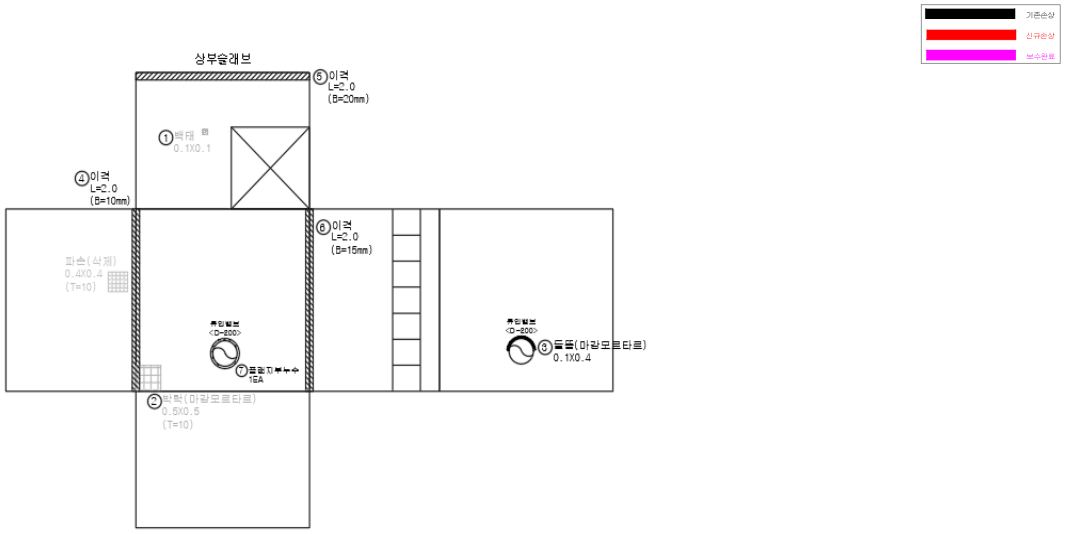

조 사 결 과 표

번호	손상(결함)종류	손상(결함)내용	단위	손상물량(면적율)	평가등급
1	상태양호	-	-	-	a
2					
3					
4					
5					
6					
7					
8					
9					

조사일자 : 2024. 12.	조사자 : 변건수 외 3명

1 단계 : 부재(부위)별 손상상태 평가표

부위 / 개별부재	복합부재	개별시설	표 번 호
상부슬래브	유출밸브실#1	밸브실	No.1- 16

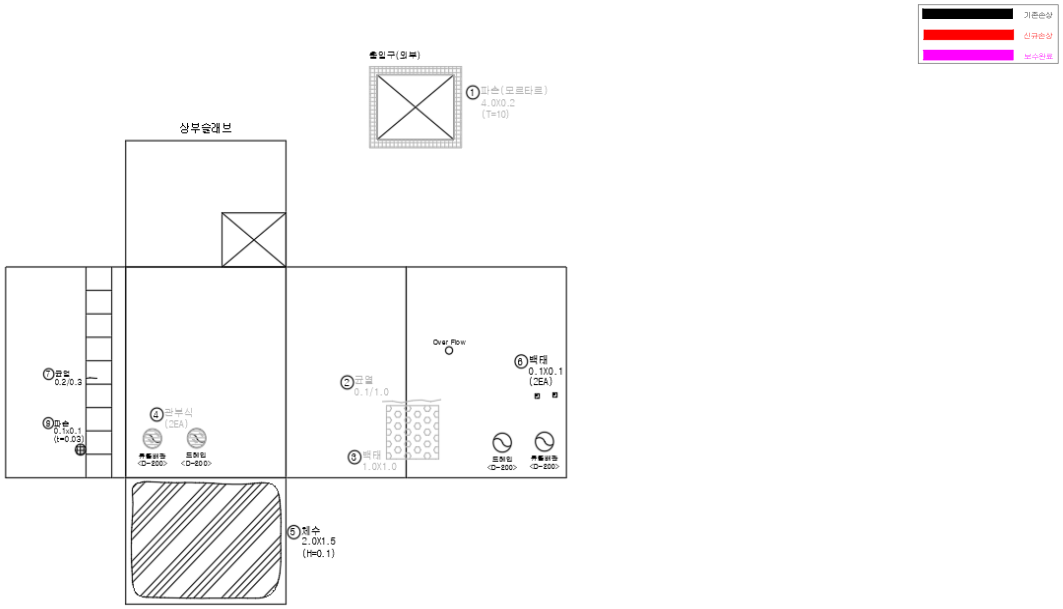

조 사 결 과 표

번호	손상(결함)종류	손상(결함)내용	단위	손상물량(면적율)	평가등급
1	상태양호	-	-	-	a
2					
3					
4					
5					
6					
7					
8					
9					

조사일자 : 2024. 12.	조사자 : 변건수 외 3명

1 단계 : 부재(부위)별 손상상태 평가표

부위 / 개별부재	복합부재	개별시설	표 번 호
벽체	유출밸브실#1	밸브실	No.1- 17

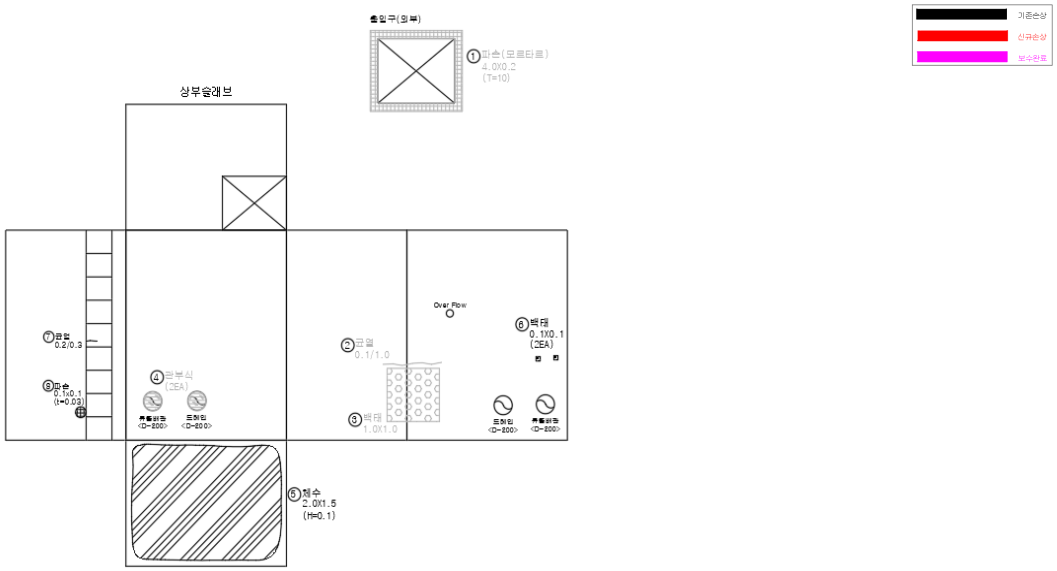

조 사 결 과 표

번호	손상(결함)종류	손상(결함)내용	단위	손상물량(면적율)	평가등급
1	균열(0.3mm미만)	균열(0.3mm미만)	m	1.30/2	b
2	백태	백태	㎡	1.02/3	b
3	파손	파손	㎡	0.01/1	b
4					
5					
6					
7					
8					
9					

조사일자 : 2024. 12.	조사자 : 변건수 외 3명

1 단계 : 부재(부위)별 손상상태 평가표

부위 / 개별부재	복합부재	개별시설	표 번 호
하부슬래브	유출밸브실#1	밸브실	No.1- 18

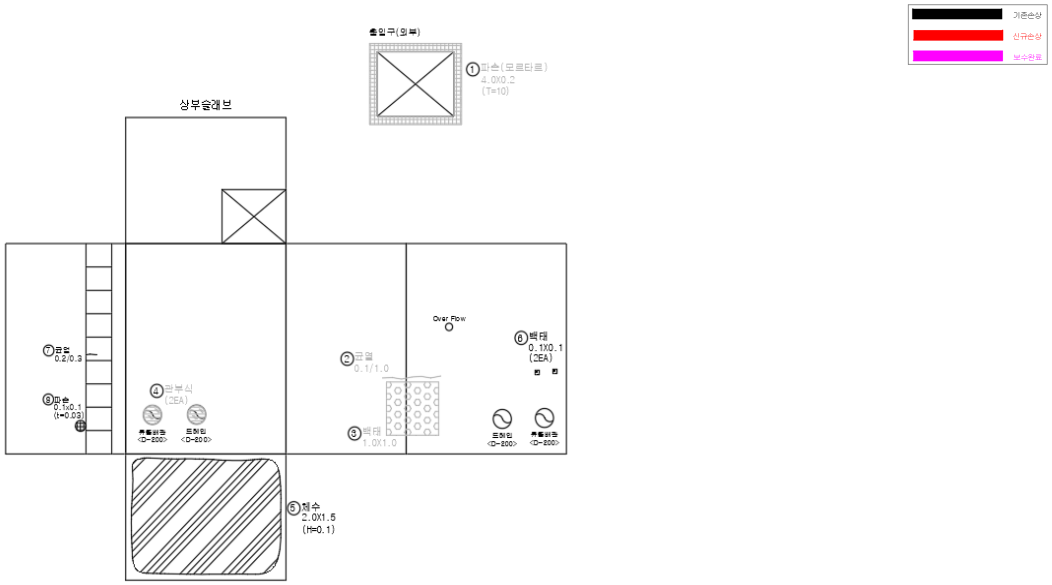

조 사 결 과 표

번호	손상(결함)종류	손상(결함)내용	단위	손상물량(면적율)	평가등급
1	체수	체수	㎡	3.00/1	b
2					
3					
4					
5					
6					
7					
8					
9					

조사일자 : 2024. 12.	조사자 : 변건수 외 3명

1 단계 : 부재(부위)별 손상상태 평가표

부위 / 개별부재	복합부재	개별시설	표 번 호
상부슬래브	유출밸브실#2	밸브실	No.1- 19

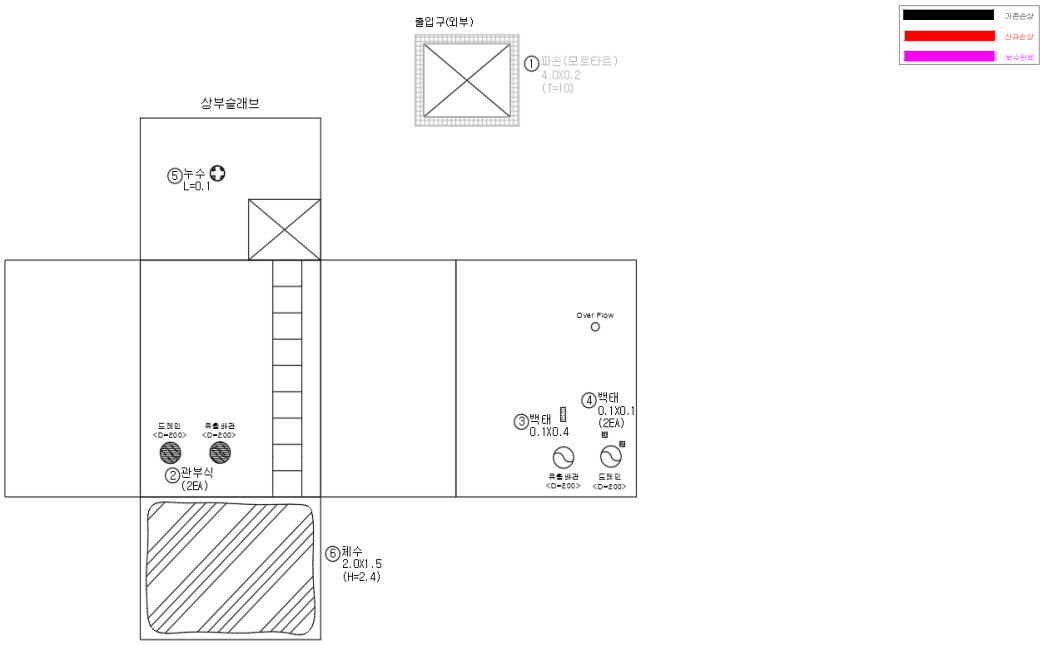

조 사 결 과 표

번호	손상(결함)종류	손상(결함)내용	단위	손상물량(면적율)	평가등급
1	몰탈파손	몰탈파손	㎡	0.80/1	-
2	누수	누수	m	0.10/1	b
3					
4					
5					
6					
7					
8					
9					

조사일자 : 2024. 12.	조사자 : 변건수 외 3명

1 단계 : 부재(부위)별 손상상태 평가표

부위 / 개별부재	복합부재	개별시설	표 번 호
벽체	유출밸브실#2	밸브실	No.1- 20

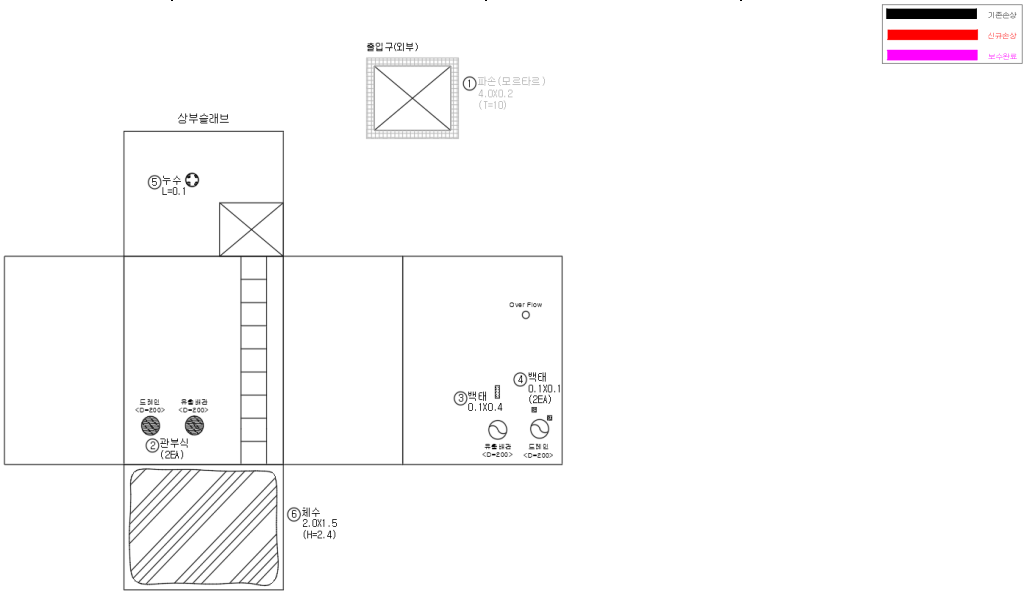

조 사 결 과 표

번호	손상(결함)종류	손상(결함)내용	단위	손상물량(면적율)	평가등급
1	백태	백태	㎡	0.06	b
2					
3					
4					
5					
6					
7					
8					
9					

조사일자 : 2024. 12.	조사자 : 변건수 외 3명

1 단계 : 부재(부위)별 손상상태 평가표

부위 / 개별부재	복합부재	개별시설	표 번 호
하부슬래브	유출밸브실#2	밸브실	No.1- 21

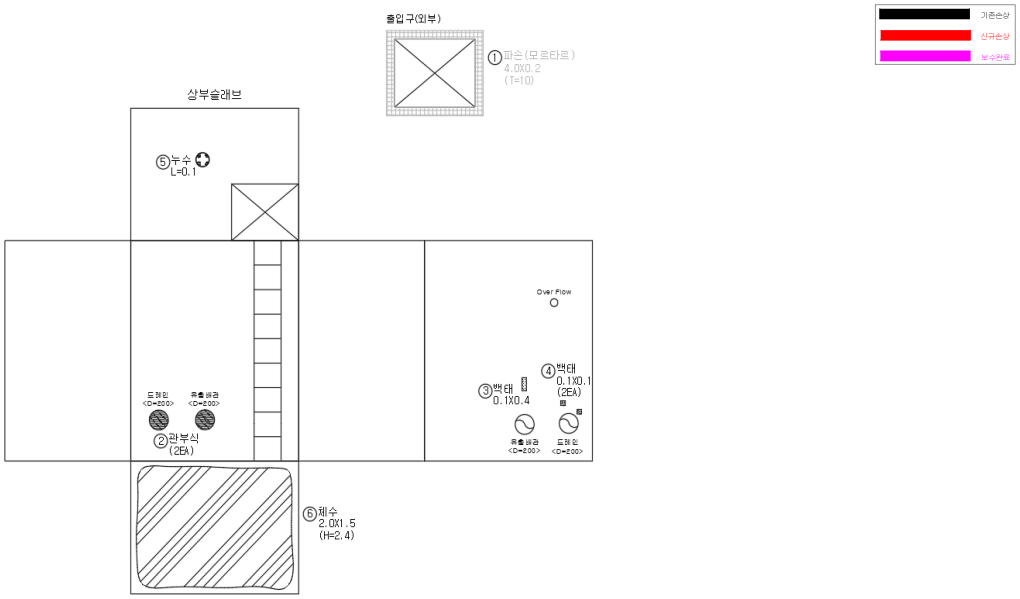

조 사 결 과 표

번호	손상(결함)종류	손상(결함)내용	단위	손상물량(면적율)	평가등급
1	체수	체수	㎡	3.00/1	b
2					
3					
4					
5					
6					
7					
8					
9					

조사일자 : 2024. 12.	조사자 : 변건수 외 3명

1 단계 : 부재(부위)별 손상상태 평가표

부위 / 개별부재	복합부재	개별시설	표 번 호
상부슬래브	유량계실	유량계실	No.1- 22

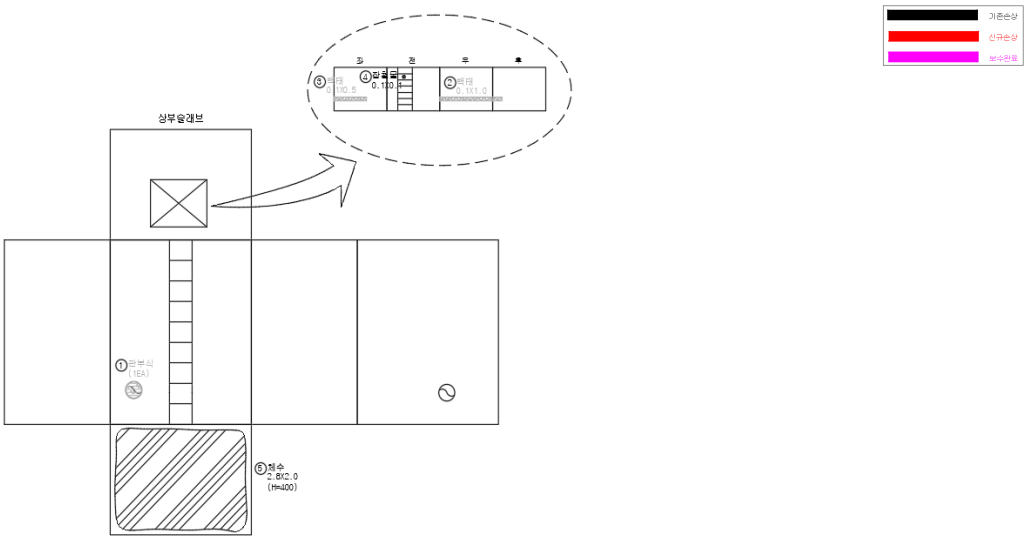

조 사 결 과 표

번호	손상(결함)종류	손상(결함)내용	단위	손상물량(면적율)	평가등급
1	백태	백태	㎡	0.15/2	b
2	잡철물	잡철물	㎡	0.01/1	-
3					
4					
5					
6					
7					
8					
9					

조사일자 : 2024. 12.	조사자 : 변건수 외 3명

1 단계 : 부재(부위)별 손상상태 평가표

부위 / 개별부재	복합부재	개별시설	표 번 호
벽체	유량계실	유량계실	No.1- 23

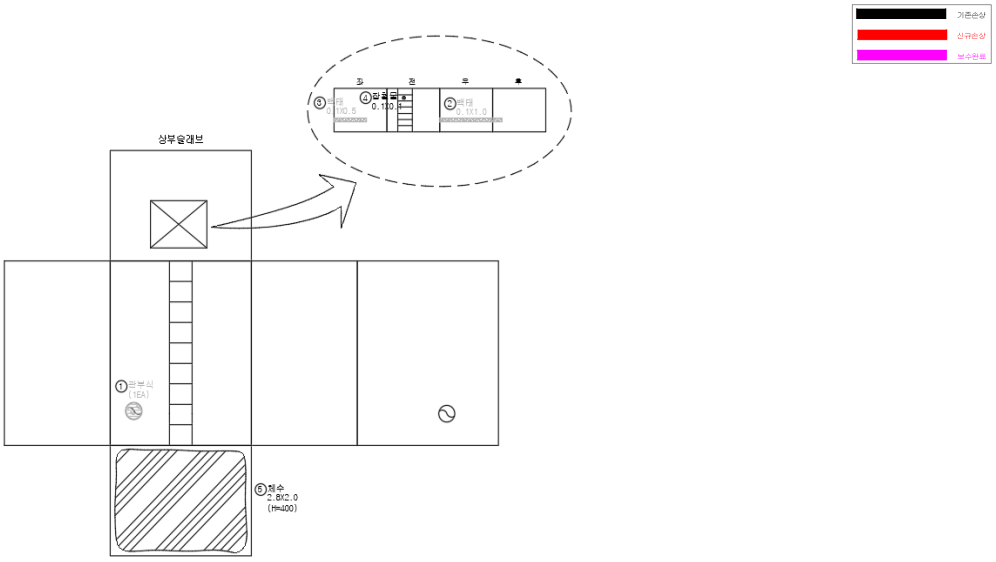

조 사 결 과 표

번호	손상(결함)종류	손상(결함)내용	단위	손상물량(면적율)	평가등급
1	상태양호	-	-	-	a
2					
3					
4					
5					
6					
7					
8					
9					

조사일자 : 2024. 12.	조사자 : 변건수 외 3명

1 단계 : 부재(부위)별 손상상태 평가표

부위 / 개별부재	복합부재	개별시설	표 번 호
하부슬래브	유량계실	유량계실	No.1- 24

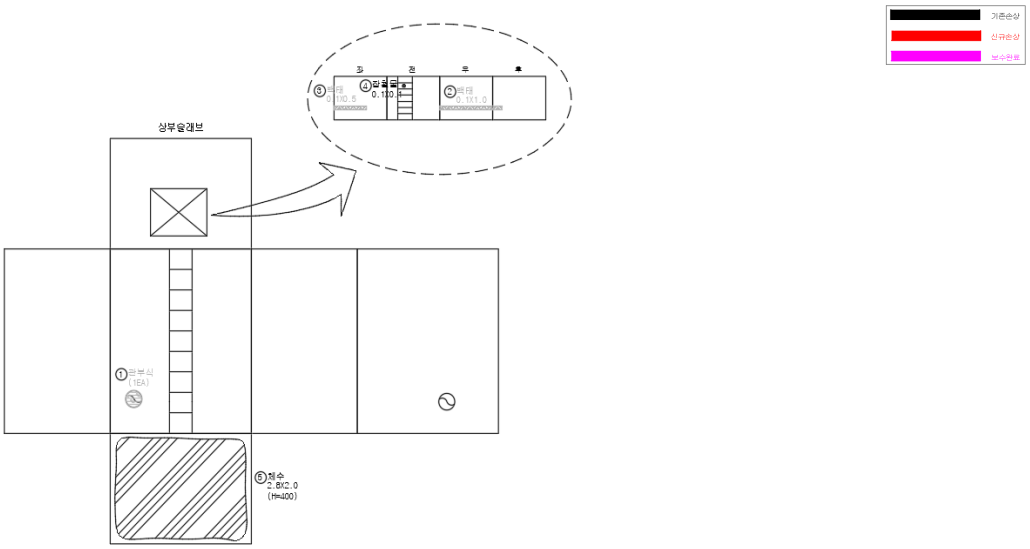

조 사 결 과 표

번호	손상(결함)종류	손상(결함)내용	단위	손상물량(면적율)	평가등급
1	체수	체수	㎡	5.60/1	b
2					
3					
4					
5					
6					
7					
8					
9					

조사일자 : 2024. 12.	조사자 : 변건수 외 3명

1 단계 : 부재(부위)별 손상상태 평가표

부위 / 개별부재	복합부재	개별시설	표 번 호
1호지 유입밸브	배관설비#1	기계설비	No.1- 25

조 사 결 과 표

번호	손상(결함)종류	손상(결함)내용	단위	손상물량(면적율)	평가등급
1	밸브의 손상정도	작동상태, 부식 및 누수 유무-작동이 원활, 여타 손상이 전혀 없음	-	-	a
2	도장 및 부식	표면의 박리, 박락, 부식-도장손상이 없는 건전한 상태	-	-	b
3					
4					
5					
6					
7					
8					
9					

조사일자 : 2024. 12.	조사자 : 변건수 외 3명

1 단계 : 부재(부위)별 손상상태 평가표

부위 / 개별부재	복합부재	개별시설	표 번 호
1호지 유입배관	배관설비#1	기계설비	No.1- 26

조 사 결 과 표

번호	손상(결함)종류	손상(결함)내용	단위	손상물량(면적율)	평가등급
1	관체의 손상정도	변형 및 손상여부, 누수유무-변형 및 누수가 없는 건전한 상태	-	-	a
2	도장 및 부식	표면의 박리, 박락, 부식-국부적으로 부식이 발생	-	-	b
3					
4					
5					
6					
7					
8					
9					

조사일자 : 2024. 12.	조사자 : 변건수 외 3명

1 단계 : 부재(부위)별 손상상태 평가표

부위 / 개별부재	복합부재	개별시설	표 번 호
1호지 유출밸브	배관설비#1	기계설비	No.1- 27

조 사 결 과 표

번호	손상(결함)종류	손상(결함)내용	단위	손상물량(면적율)	평가등급
1	밸브의 손상정도	작동상태, 부식 및 누수 유무-작동이 원활, 여타 손상이 전혀 없음	-	-	a
2	도장 및 부식	표면의 박리, 박락, 부식-도장손상이 없는 건전한 상태	-	-	b
3					
4					
5					
6					
7					
8					
9					

조사일자 : 2024. 12.	조사자 : 변건수 외 3명

1 단계 : 부재(부위)별 손상상태 평가표

부위 / 개별부재	복합부재	개별시설	표 번 호
1호지 유출배관	배관설비#1	기계설비	No.1- 28

조 사 결 과 표

번호	손상(결함)종류	손상(결함)내용	단위	손상물량(면적율)	평가등급
1	관체의 손상정도	변형 및 손상여부, 누수유무-변형 및 누수가 없는 건전한 상태	-	-	a
2	관부식	표면의 박리, 박락, 부식-국부적으로 부식이 발생	-	-	b
3					
4					
5					
6					
7					
8					
9					

조사일자 : 2024. 12.	조사자 : 변건수 외 3명

1 단계 : 부재(부위)별 손상상태 평가표

부위 / 개별부재	복합부재	개별시설	표 번 호
2호지 유입밸브	배관설비#2	기계설비	No.1- 29

조 사 결 과 표

번호	손상(결함)종류	손상(결함)내용	단위	손상물량(면적율)	평가등급
1	밸브의 손상정도	작동상태, 부식 및 누수 유무-작동이 원활, 여타 손상이 전혀 없음	-	-	a
2	도장 및 부식	표면의 박리, 박락, 부식-도장손상이 없는 건전한 상태	-	-	b
3					
4					
5					
6					
7					
8					
9					

조사일자 : 2024. 12.	조사자 : 변건수 외 3명

1 단계 : 부재(부위)별 손상상태 평가표

부위 / 개별부재	복합부재	개별시설	표 번 호
2호지 유입배관	배관설비#2	기계설비	No.1- 30

조 사 결 과 표

번호	손상(결함)종류	손상(결함)내용	단위	손상물량(면적율)	평가등급
1	관체의 손상정도	변형 및 손상여부, 누수 유무 -누수의 진행이 관찰	-	-	d
2	관부식	국부적인 부식 발생	-	-	b
3					
4					
5					
6					
7					
8					
9					

조사일자 : 2024. 12.	조사자 : 변건수 외 3명

1 단계 : 부재(부위)별 손상상태 평가표

부위 / 개별부재	복합부재	개별시설	표 번 호
2호지 유출밸브	배관설비#2	기계설비	No.1- 31

조 사 결 과 표

번호	손상(결함)종류	손상(결함)내용	단위	손상물량(면적율)	평가등급
1	밸브의 손상정도	작동상태, 부식 및 누수 유무-작동이 원활, 여타 손상이 전혀 없음	-	-	a
2	도장 및 부식	표면의 박리, 박락, 부식-도장손상이 없는 건전한 상태	-	-	b
3					
4					
5					
6					
7					
8					
9					

조사일자 : 2024. 12.	조사자 : 변건수 외 3명

1 단계 : 부재(부위)별 손상상태 평가표

부위 / 개별부재	복합부재	개별시설	표 번 호
2호지 유출배관	배관설비#2	기계설비	No.1- 32

조 사 결 과 표

번호	손상(결함)종류	손상(결함)내용	단위	손상물량(면적율)	평가등급
1	관체의 손상정도	변형 및 손상여부, 누수 유무 -변형 및 누수가 없는 건전한 상태	-	-	a
2	관부식	표면의 박리, 박락, 부식 -국부적으로 부식이 발생	-	-	b
3					
4					
5					
6					
7					
8					
9					

조사일자 : 2024. 12.	조사자 : 변건수 외 3명

1 단계 : 부재(부위)별 손상상태 평가표

부위 / 개별부재	복합부재	개별시설	표 번 호
기동반	배전설비#1	배전설비	No.1- 33

조 사 결 과 표

번호	손상(결함)종류	손상(결함)내용	단위	손상물량(면적율)	평가등급
1	전기설비	설비의 외관 및 작동상태 - 전기설비의 불량이 없는 상태	-	-	a
2	접지설비	접지설비 불량상태-접지불량이 전혀 없음	-	-	a
3	절연열화	절연열화 상태-절연열화가 전혀 없는 상태	-	-	a
4					
5					
6					
7					
8					
9					

조사일자 : 2024. 12.	조사자 : 변건수 외 3명

1 단계 : 부재(부위)별 손상상태 평가표

부위 / 개별부재	복합부재	개별시설	표 번 호
제어반	배전설비#2	배전설비	No.1- 34

조 사 결 과 표

번호	손상(결함)종류	손상(결함)내용	단위	손상물량(면적율)	평가등급
1	전기설비	설비의 외관 및 작동상태 - 전기설비의 불량이 없는 상태	-	-	a
2	접지설비	접지설비 불량상태-접지불량이 전혀 없음	-	-	a
3	절연열화	절연열화 상태-절연열화가 전혀 없는 상태	-	-	a
4					
5					
6					
7					
8					
9					

조사일자 : 2024. 12.	조사자 : 변건수 외 3명

개별부재 상태평가표 : 2단계 평가표

개별부재명	상부슬래브		개별부재규모	A = 62.1㎡		표번호
복합부재명	배수지 1지		개별시설물명	배수지		2-1
근거(1단계)표번호	1-1					
평가항목	평가기준	평가유형	평가결과	평가점수 (M)	영향계수 (F)	평가지수 (Ec1 = M × F)
균열(0.3mm미만)	세부지침 참조	일반손상	a	5.0	1.0	5.0
백태	세부지침 참조	일반손상	b	4.0	1.1	4.4
평가의견						
상태평가결과	1. 개별부재 상태평가지수(Ec2) = 상태평가지수(Ec1) 중 최소값 =					**4.4**
	2. 개별부재(상부슬래브)의 상태평가결과 =					**b**

개별부재 상태평가표 : 2단계 평가표

개별부재명	벽체		개별부재규모	A = 162.9㎡		표번호
복합부재명	배수지 1지		개별시설물명	배수지		2-2
근거(1단계)표번호	1-2					
평가항목	평가기준	평가유형	평가결과	평가점수 (M)	영향계수 (F)	평가지수 (Ec1 = M × F)
균열(0.3mm미만)	세부지침 참조	일반손상	b	4.0	1.1	4.4
백태	세부지침 참조	일반손상	b	4.0	1.1	4.4
평가의견						
상태평가결과	1. 개별부재 상태평가지수(Ec2) = 상태평가지수(Ec1) 중 최소값 =					**4.4**
	2. 개별부재(벽체)의 상태평가결과 =					**b**

개별부재 상태평가표 : 2단계 평가표

개별부재명	하부슬래브		개별부재규모	A = 62.1㎡		표번호
복합부재명	배수지 1지		개별시설물명	배수지		2-3
근거(1단계)표번호	1-3					
평가항목	평가기준	평가유형	평가결과	평가점수 (M)	영향계수 (F)	평가지수 (Ec1 = M × F)
상태양호	세부지침 참조	일반손상	a	5.0	1.0	5.0
평가의견						
상태평가결과	1. 개별부재 상태평가지수(Ec2) = 상태평가지수(Ec1) 중 최소값 =					**5.0**
	2. 개별부재(하부슬래브)의 상태평가결과 =					**a**

개별부재 상태평가표 : 2단계 평가표

개별부재명	상부슬래브		개별부재규모	A = 62.1㎡		표번호
복합부재명	배수지 2지		개별시설물명	배수지		2-4
근거(1단계)표번호	1-4					
평가항목	평가기준	평가유형	평가결과	평가점수 (M)	영향계수 (F)	평가지수 (Ec1 = M × F)
균열 부 백태	세부지침 참조	일반손상	b	4.0	1.1	4.4
백태	세부지침 참조	일반손상	b	4.0	1.1	4.4
평가의견						
상태평가결과	1. 개별부재 상태평가지수(Ec2) = 상태평가지수(Ec1) 중 최소값 =					**4.4**
	2. 개별부재(상부슬래브)의 상태평가결과 =					**b**

개별부재 상태평가표 : 2단계 평가표

개별부재명	벽체		개별부재규모	A = 162.9㎡		표번호
복합부재명	배수지 2지		개별시설물명	배수지		2-5
근거(1단계)표번호	1-5					
평가항목	평가기준	평가유형	평가결과	평가점수 (M)	영향계수 (F)	평가지수 (Ec1 = M × F)
망상균열	세부지침 참조	일반손상	b	4.0	1.1	4.4
재료분리	세부지침 참조	일반손상	b	4.0	1.1	4.4
백태	세부지침 참조	일반손상	b	4.0	1.1	4.4
평가의견						
상태평가결과	1. 개별부재 상태평가지수(Ec2) = 상태평가지수(Ec1) 중 최소값 =					**4.4**
	2. 개별부재(벽체)의 상태평가결과 =					**b**

개별부재 상태평가표 : 2단계 평가표

개별부재명	하부슬래브		개별부재규모	A = 62.1㎡		표번호
복합부재명	배수지 2지		개별시설물명	배수지		2-6
근거(1단계)표번호	1-6					
평가항목	평가기준	평가유형	평가결과	평가점수 (M)	영향계수 (F)	평가지수 (Ec1 = M × F)
백태	세부지침 참조	일반손상	b	4.0	1.1	4.4
평가의견						
상태평가결과	1. 개별부재 상태평가지수(Ec2) = 상태평가지수(Ec1) 중 최소값 =					**4.4**
	2. 개별부재(하부슬래브)의 상태평가결과 =					**b**

개별부재 상태평가표 : 2단계 평가표

개별부재명	상부슬래브		개별부재규모	A = 28.0㎡		표번호
복합부재명	검수실		개별시설물명	배수지		2-7
근거(1단계)표번호	1-7					
평가항목	평가기준	평가유형	평가결과	평가점수 (M)	영향계수 (F)	평가지수 (Ec1 = M × F)
상태양호	세부지침 참조	손상없음	a	5.0	1.0	5.0
평가의견						
상태평가결과	1. 개별부재 상태평가지수(Ec2) = 상태평가지수(Ec1) 중 최소값 =					**5.0**
	2. 개별부재(상부슬래브)의 상태평가결과 =					**a**

개별부재 상태평가표 : 2단계 평가표

개별부재명	벽체		개별부재규모	A =40.32㎡		표번호
복합부재명	검수실		개별시설물명	배수지		2-8
근거(1단계)표번호	1-8					
평가항목	평가기준	평가유형	평가결과	평가점수 (M)	영향계수 (F)	평가지수 (Ec1 = M × F)
상태양호	세부지침 참조	일반손상	a	5.0	1.0	5.0
평가의견						
상태평가결과	1. 개별부재 상태평가지수(Ec2) = 상태평가지수(Ec1) 중 최소값 =					**5.0**
	2. 개별부재(벽체)의 상태평가결과 =					**a**

개별부재 상태평가표 : 2단계 평가표

개별부재명	하부슬래브		개별부재규모	A =14.0㎡		표번호
복합부재명	검수실		개별시설물명	배수지		2-9
근거(1단계)표번호	1-9					
평가항목	평가기준	평가유형	평가결과	평가점수 (M)	영향계수 (F)	평가지수 (Ec1 = M × F)
상태양호	세부지침 참조	일반손상	a	5.0	1.0	5.0
평가의견						
상태평가결과	1. 개별부재 상태평가지수(Ec2) = 상태평가지수(Ec1) 중 최소값 =					**5.0**
	2. 개별부재(하부슬래브)의 상태평가결과 =					**a**

개별부재 상태평가표 : 2단계 평가표

개별부재명	상부슬래브		개별부재규모	A = 3㎡		표번호
복합부재명	유입밸브실#1		개별시설물명	밸브실		2-10
근거(1단계)표번호	1-10					
평가항목	평가기준	평가유형	평가결과	평가점수 (M)	영향계수 (F)	평가지수 (Ec1 = M × F)
백태	세부지침 참조	일반손상	b	4.0	1.1	4.4
평가의견						
상태평가결과	1. 개별부재 상태평가지수(Ec2) = 상태평가지수(Ec1) 중 최소값 =					**4.4**
	2. 개별부재(상부슬래브)의 상태평가결과 =					**b**

개별부재 상태평가표 : 2단계 평가표

개별부재명	벽체		개별부재규모	A = 14.7㎡		표번호
복합부재명	유입밸브실#1		개별시설물명	배수지		2-11
근거(1단계)표번호	1-11					
평가항목	평가기준	평가유형	평가결과	평가점수 (M)	영향계수 (F)	평가지수 (Ec1 = M × F)
백태	세부지침 참조	일반손상	b	4.0	1.1	4.4
평가의견						
상태평가결과	1. 개별부재 상태평가지수(Ec2) = 상태평가지수(Ec1) 중 최소값 =					**4.4**
	2. 개별부재(벽체)의 상태평가결과 =					**b**

개별부재 상태평가표 : 2단계 평가표

개별부재명	하부슬래브		개별부재규모	A = 3.0㎡		표번호
복합부재명	유입밸브실#1		개별시설물명	배수지		2-12
근거(1단계)표번호	1-12					
평가항목	평가기준	평가유형	평가결과	평가점수 (M)	영향계수 (F)	평가지수 (Ec1 = M × F)
체수	세부지침 참조	일반손상	b	4.0	1.1	4.4
평가의견						
상태평가결과	1. 개별부재 상태평가지수(Ec2) = 상태평가지수(Ec1) 중 최소값 =					**4.4**
	2. 개별부재(하부슬래브)의 상태평가결과 =					**b**

개별부재 상태평가표 : 2단계 평가표

개별부재명	상부슬래브		개별부재규모	A = 3㎡		표번호
복합부재명	유입밸브실#2		개별시설물명	배수지		2-13
근거(1단계)표번호	1-13					
평가항목	평가기준	평가유형	평가결과	평가점수 (M)	영향계수 (F)	평가지수 (Ec1 = M × F)
백태	세부지침 참조	일반손상	b	4.0	1.1	4.4
이격	세부지침 참조	일반손상	b	4.0	1.1	4.4
평가의견						
상태평가결과	1. 개별부재 상태평가지수(Ec2) = 상태평가지수(Ec1) 중 최소값 =					**4.4**
	2. 개별부재(상부슬래브)의 상태평가결과 =					**b**

개별부재 상태평가표 : 2단계 평가표

개별부재명	벽체		개별부재규모	A = 14.7㎡		표번호
복합부재명	유입밸브실#2		개별시설물명	밸브실		2-14
근거(1단계)표번호	1-14					
평가항목	평가기준	평가유형	평가결과	평가점수 (M)	영향계수 (F)	평가지수 (Ec1 = M × F)
이격	세부지침 참조	일반손상	b	4.0	1.1	4.4
평가의견	- 파손은 보수방안을 고려하여 30㎜로 명기하였으나, 실측 깊이는 30㎜미만으로 조사되어 "c"로 적용함. - 철근노출은 면적율이 5%이상으로 "e"로 평가되었으나, 피복두께 부족 및 철근의 부식으로 인한 노출이 아닌 스핀들 설치를 위한 천공 시 발생한 손상이므로 중대한결함은 아닌것으로 판단됨.					
상태평가결과	1. 개별부재 상태평가지수(Ec2) = 상태평가지수(Ec1) 중 최소값 =					**4.4**
	2. 개별부재(벽체)의 상태평가결과 =					**b**

개별부재 상태평가표 : 2단계 평가표

개별부재명	하부슬래브		개별부재규모	A = 3㎡		표번호
복합부재명	유입밸브실#2		개별시설물명	밸브실		2-15
근거(1단계)표번호	1-15					
평가항목	평가기준	평가유형	평가결과	평가점수 (M)	영향계수 (F)	평가지수 (Ec1 = M × F)
상태양호	세부지침 참조	일반손상	a	5.0	1.0	5.0
평가의견						
상태평가결과	1. 개별부재 상태평가지수(Ec2) = 상태평가지수(Ec1) 중 최소값 =					**5.0**
	2. 개별부재(하부슬래브)의 상태평가결과 =					**a**

개별부재 상태평가표 : 2단계 평가표

개별부재명	상부슬래브		개별부재규모	A = 3㎡		표번호
복합부재명	유출밸브실#1		개별시설물명	밸브실		2-16
근거(1단계)표번호	1-16					
평가항목	평가기준	평가유형	평가결과	평가점수 (M)	영향계수 (F)	평가지수 (Ec1 = M × F)
상태양호	세부지침 참조	일반손상	a	5.0	1.0	5.0
평가의견						
상태평가결과	1. 개별부재 상태평가지수(Ec2) = 상태평가지수(Ec1) 중 최소값 =					**5.0**
	2. 개별부재(상부슬래브)의 상태평가결과 =					**a**

개별부재 상태평가표 : 2단계 평가표

개별부재명	벽체		개별부재규모	A = 17.5㎡		표번호
복합부재명	유출밸브실#1		개별시설물명	밸브실		2-17
근거(1단계)표번호	1-17					
평가항목	평가기준	평가유형	평가결과	평가점수 (M)	영향계수 (F)	평가지수 (Ec1 = M × F)
균열(0.3mm미만)	세부지침 참조	일반손상	b	4.0	1.1	4.4
백태	세부지침 참조	일반손상	b	4.0	1.1	4.4
파손	세부지침 참조	일반손상	b	4.0	1.1	4.4
평가의견						
상태평가결과	1. 개별부재 상태평가지수(Ec2) = 상태평가지수(Ec1) 중 최소값 =					**4.4**
	2. 개별부재(벽체)의 상태평가결과 =					**b**

개별부재 상태평가표 : 2단계 평가표

개별부재명	하부슬래브		개별부재규모	A =3㎡		표번호
복합부재명	유출밸브실#1		개별시설물명	밸브실		2-18
근거(1단계)표번호	1-18					
평가항목	평가기준	평가유형	평가결과	평가점수 (M)	영향계수 (F)	평가지수 (Ec1 = M × F)
체수	세부지침 참조	일반손상	b	4.0	1.1	4.4
평가의견						
상태평가결과	1. 개별부재 상태평가지수(Ec2) = 상태평가지수(Ec1) 중 최소값 =					**4.4**
	2. 개별부재(하부슬래브)의 상태평가결과 =					**b**

개별부재 상태평가표 : 2단계 평가표

개별부재명	상부슬래브		개별부재규모	A = 3㎡		표번호
복합부재명	유출밸브실#2		개별시설물명	밸브실		2-19
근거(1단계)표번호	1-19					
평가항목	평가기준	평가유형	평가결과	평가점수 (M)	영향계수 (F)	평가지수 (Ec1 = M × F)
누수	세부지침 참조	일반손상	b	4.0	1.1	4.4
평가의견						
상태평가결과	1. 개별부재 상태평가지수(Ec2) = 상태평가지수(Ec1) 중 최소값 =					**4.4**
	2. 개별부재(상부슬래브)의 상태평가결과 =					**b**

개별부재 상태평가표 : 2단계 평가표

개별부재명	벽체		개별부재규모	A = 17.5㎡		표번호
복합부재명	유출밸브실#2		개별시설물명	밸브실		2-20
근거(1단계)표번호	1-20					
평가항목	평가기준	평가유형	평가결과	평가점수 (M)	영향계수 (F)	평가지수 (Ec1 = M × F)
백태	세부지침 참조	일반손상	b	4.0	1.1	4.4
평가의견	박락은 보수방안을 고려하여 30㎜로 명기하였으나, 실측 깊이는 30㎜미만으로 조사되어 "c"로 적용함.					
상태평가결과	1. 개별부재 상태평가지수(Ec2) = 상태평가지수(Ec1) 중 최소값 =					**4.4**
	2. 개별부재(벽체)의 상태평가결과 =					**b**

개별부재 상태평가표 : 2단계 평가표

개별부재명	하부슬래브		개별부재규모	A = 3㎡		표번호
복합부재명	유출밸브실#2		개별시설물명	밸브실		2-21
근거(1단계)표번호	1-21					
평가항목	평가기준	평가유형	평가결과	평가점수 (M)	영향계수 (F)	평가지수 (Ec1 = M × F)
체수	세부지침 참조	일반손상	b	4.0	1.1	4.4
평가의견						
상태평가결과	1. 개별부재 상태평가지수(Ec2) = 상태평가지수(Ec1) 중 최소값 =					**4.4**
	2. 개별부재(하부슬래브)의 상태평가결과 =					**b**

개별부재 상태평가표 : 2단계 평가표

개별부재명	상부슬래브		개별부재규모	A =5.6㎡		표번호
복합부재명	유량계실		개별시설물명	밸브실		2-22
근거(1단계)표번호	1-22					
평가항목	평가기준	평가유형	평가결과	평가점수 (M)	영향계수 (F)	평가지수 (Ec1 = M × F)
백태	세부지침 참조	일반손상	b	4.0	1.1	4.4
평가의견						
상태평가결과	1. 개별부재 상태평가지수(Ec2) = 상태평가지수(Ec1) 중 최소값 =					**4.4**
	2. 개별부재(상부슬래브)의 상태평가결과 =					**b**

개별부재 상태평가표 : 2단계 평가표

개별부재명	벽체		개별부재규모	A =24㎡		표번호
복합부재명	유량계실		개별시설물명	밸브실		2-23
근거(1단계)표번호	1-23					
평가항목	평가기준	평가유형	평가결과	평가점수 (M)	영향계수 (F)	평가지수 (Ec1 = M × F)
상태양호	세부지침 참조	손상없음	a	5.0	1.0	5.0
평가의견	박락은 보수방안을 고려하여 30㎜로 명기하였으나, 실측 깊이는 30㎜미만으로 조사되어 "c"로 적용함.					
상태평가결과	1. 개별부재 상태평가지수(Ec2) = 상태평가지수(Ec1) 중 최소값 =					**5.0**
	2. 개별부재(벽체)의 상태평가결과 =					**a**

개별부재 상태평가표 : 2단계 평가표

개별부재명	하부슬래브		개별부재규모	A = 5.6㎡		표번호
복합부재명	유량계실		개별시설물명	밸브실		2-24
근거(1단계)표번호	1-24					
평가항목	평가기준	평가유형	평가결과	평가점수 (M)	영향계수 (F)	평가지수 (Ec1 = M × F)
체수	세부지침 참조	일반손상	b	4.0	1.1	4.4
평가의견						
상태평가결과	1. 개별부재 상태평가지수(Ec2) = 상태평가지수(Ec1) 중 최소값 =					**4.4**
	2. 개별부재(하부슬래브)의 상태평가결과 =					**b**

개별부재 상태평가표 : 2단계 평가표

개별부재명	1호지 유입밸브		개별부재규모	A = 1.0㎡		표번호
복합부재명	배관설비#1		개별시설물명	기계설비		2-25
근거(1단계)표번호	1-25					
평가항목	평가기준	평가유형	평가결과	평가점수 (M)	영향계수 (F)	평가지수 (Ec1 = M × F)
밸브의 손상정도	세부지침 참조	국부결함	a	5.0	1.0	5.0
도장 및 부식	세부지침 참조	국부결함	b	4.0	1.1	4.4
평가의견						
상태평가결과	1. 개별부재 상태평가지수(Ec2) = 상태평가지수(Ec1) 중 최소값 =					**4.4**
	2. 개별부재(1호지 유입밸브)의 상태평가결과 =					**b**

개별부재 상태평가표 : 2단계 평가표

개별부재명	1호지 유입배관		개별부재규모	A = 1.0㎡		표번호
복합부재명	배관설비#1		개별시설물명	기계설비		2-26
근거(1단계)표번호	1-26					
평가항목	평가기준	평가유형	평가결과	평가점수 (M)	영향계수 (F)	평가지수 (Ec1 = M × F)
관체의 손상정도(누수상태	세부지침 참조	중요결함	a	5.0	1.0	5.0
도장 및 부식	세부지침 참조	일반손상	b	4.0	1.1	4.4
평가의견						
상태평가결과	1. 개별부재 상태평가지수(Ec2) = 상태평가지수(Ec1) 중 최소값 =					**4.4**
	2. 개별부재(1호지 유입배관)의 상태평가결과 =					**b**

개별부재 상태평가표 : 2단계 평가표

개별부재명	1호지 유출밸브		개별부재규모	A = 1.0㎡		표번호
복합부재명	배관설비#1		개별시설물명	기계설비		2-27
근거(1단계)표번호	1-27					
평가항목	평가기준	평가유형	평가결과	평가점수 (M)	영향계수 (F)	평가지수 (Ec1 = M × F)
밸브의 손상정도	세부지침 참조	국부결함	a	5.0	1.0	5.0
도장 및 부식	세부지침 참조	국부결함	b	4.0	1.1	4.4
평가의견						
상태평가결과	1. 개별부재 상태평가지수(Ec2) = 상태평가지수(Ec1) 중 최소값 =					**4.4**
	2. 개별부재(1호지 유출밸브)의 상태평가결과 =					**b**

개별부재 상태평가표 : 2단계 평가표

개별부재명	1호지 유출배관		개별부재규모	A = 1.0㎡		표번호
복합부재명	배관설비#1		개별시설물명	기계설비		2-28
근거(1단계)표번호	1-28					
평가항목	평가기준	평가유형	평가결과	평가점수 (M)	영향계수 (F)	평가지수 (Ec1 = M × F)
관체의 손상정도(누수상태	세부지침 참조	중요결함	a	5.0	1.0	5.0
도장 및 부식	세부지침 참조	일반손상	b	4.0	1.1	4.4
평가의견						
상태평가결과	1. 개별부재 상태평가지수(Ec2) = 상태평가지수(Ec1) 중 최소값 =					**4.4**
	2. 개별부재(1호지 유출배관)의 상태평가결과 =					**b**

개별부재 상태평가표 : 2단계 평가표

개별부재명	2호지 유입밸브		개별부재규모	A = 1.0㎡		표번호
복합부재명	배관설비#2		개별시설물명	기계설비		2-29
근거(1단계)표번호	1-29					
평가항목	평가기준	평가유형	평가결과	평가점수 (M)	영향계수 (F)	평가지수 (Ec1 = M × F)
밸브의 손상정도	세부지침 참조	국부결함	a	5.0	1.0	5.0
도장 및 부식	세부지침 참조	국부결함	b	4.0	1.1	4.4
평가의견						
상태평가결과	1. 개별부재 상태평가지수(Ec2) = 상태평가지수(Ec1) 중 최소값 =					**4.4**
	2. 개별부재(2호지 유입밸브)의 상태평가결과 =					**b**

개별부재 상태평가표 : 2단계 평가표

개별부재명	2호지 유입배관		개별부재규모	A = 1.0㎡		표번호
복합부재명	배관설비#2		개별시설물명	기계설비		2-30
근거(1단계)표번호	1-30					
평가항목	평가기준	평가유형	평가결과	평가점수 (M)	영향계수 (F)	평가지수 (Ec1 = M × F)
관체의 손상정도(누수상태	세부지침 참조	중요결함	d	2.0	1.0	2.0
도장 및 부식	세부지침 참조	일반손상	b	4.0	1.1	4.4
평가의견						
상태평가결과	1. 개별부재 상태평가지수(Ec2) = 상태평가지수(Ec1) 중 최소값 =					**2.0**
	2. 개별부재(2호지 유입배관)의 상태평가결과 =					**d**

개별부재 상태평가표 : 2단계 평가표

개별부재명	2호지 유출밸브		개별부재규모	A = 1.0㎡		표번호
복합부재명	배관설비#2		개별시설물명	기계설비		2-31
근거(1단계)표번호	1-31					
평가항목	평가기준	평가유형	평가결과	평가점수 (M)	영향계수 (F)	평가지수 (Ec1 = M × F)
밸브의 손상정도	세부지침 참조	국부결함	a	5.0	1.0	5.0
도장 및 부식	세부지침 참조	국부결함	b	4.0	1.1	4.4
평가의견						
상태평가결과	1. 개별부재 상태평가지수(Ec2) = 상태평가지수(Ec1) 중 최소값 =					**4.4**
	2. 개별부재(2호지 유출밸브)의 상태평가결과 =					**b**

개별부재 상태평가표 : 2단계 평가표

개별부재명	2호지 유출배관		개별부재규모	A = 1.0㎡		표번호
복합부재명	배관설비#2		개별시설물명	기계설비		2-32
근거(1단계)표번호	1-32					
평가항목	평가기준	평가유형	평가결과	평가점수 (M)	영향계수 (F)	평가지수 (Ec1 = M × F)
관체의 손상정도(누수상태	세부지침 참조	중요결함	a	5.0	1.0	5.0
도장 및 부식	세부지침 참조	일반손상	b	4.0	1.1	4.4
평가의견						
상태평가결과	1. 개별부재 상태평가지수(Ec2) = 상태평가지수(Ec1) 중 최소값 =					**4.4**
	2. 개별부재(2호지 유출배관)의 상태평가결과 =					**b**

개별부재 상태평가표 : 2단계 평가표

개별부재명	기동반		개별부재규모	A = 1.0㎡		표번호
복합부재명	배전설비#1		개별시설물명	전기설비		2-33
근거(1단계)표번호	1-33					
평가항목	평가기준	평가유형	평가결과	평가점수 (M)	영향계수 (F)	평가지수 (Ec1 = M × F)
전기설비 외관조사	세부지침 참조	국부결함	a	5.0	1.0	5.0
접지설비	세부지침 참조	국부결함	a	5.0	1.0	5.0
절연열화	세부지침 참조	국부결함	a	5.0	1.0	5.0
평가의견						
상태평가결과	1. 개별부재 상태평가지수(Ec2) = 상태평가지수(Ec1) 중 최소값 =					**5.0**
	2. 개별부재(기동반)의 상태평가결과 =					**a**

개별부재 상태평가표 : 2단계 평가표

개별부재명	제어반		개별부재규모	A = 1.0㎡		표번호
복합부재명	배전설비#2		개별시설물명	전기설비		2-34
근거(1단계)표번호	1-34					
평가항목	평가기준	평가유형	평가결과	평가점수 (M)	영향계수 (F)	평가지수 (Ec1 = M × F)
전기설비 외관조사	세부지침 참조	국부결함	a	5.0	1.0	5.0
접지설비	세부지침 참조	국부결함	a	5.0	1.0	5.0
절연열화	세부지침 참조	국부결함	a	5.0	1.0	5.0
평가의견						
상태평가결과	1. 개별부재 상태평가지수(Ec2) = 상태평가지수(Ec1) 중 최소값 =					**5.0**
	2. 개별부재(제어반)의 상태평가결과 =					**a**

복합부재 상태평가표 : 3단계 평가표

복합부재명	배수지 1지		개별시설물명	배수지		표번호
복합부재규모	287.1㎡					3-1
근거(2단계) 표번호	2-1~2-3					
개별부재구분	상태평가 결과	상태평가지수 (Ec2)	조정계수 (A)	중요도 (W, %)	조정값 (P=A×W)	계산값 (Ec2×P)
상부슬래브	b	4.40	2	18.18	36.36	159.98
벽체	b	4.40	2	45.46	90.92	400.05
하부슬래브	a	5.00	1	36.36	36.36	181.80
합계(∑)				100.00	163.64	741.83
평가의견						
1. 복합부재 평가지수(Ec3) = ∑ (Ec2×P) / ∑P = (741.8/163.6) =						**4.53**
2. 복합부재(배수지 1지)의 상태평가 결과 =						**a**

복합부재 상태평가표 : 3단계 평가표

복합부재명	배수지 2지		개별시설물명	배수지		표번호
복합부재규모	287.1㎡					3-2
근거(2단계) 표번호	2-4~2-6					
개별부재구분	상태평가 결과	상태평가지수 (Ec2)	조정계수 (A)	중요도 (W, %)	조정값 (P=A×W)	계산값 (Ec2×P)
상부슬래브	b	4.40	2	18.18	36.36	159.98
벽체	b	4.40	2	45.46	90.92	400.05
하부슬래브	b	4.40	2	36.36	72.72	319.97
합계(∑)				100.00	200.00	880.00
평가의견						
1. 복합부재 평가지수(Ec3) = ∑ (Ec2×P) / ∑P = (880.0/200.0) =						**4.40**
2. 복합부재(배수지 2지)의 상태평가 결과 =						**b**

복합부재 상태평가표 : 3단계 평가표

복합부재명	검수실		개별시설물명	배수지		표번호
복합부재규모	82.32㎡					3-3
근거(2단계) 표번호	2-7~2-9					
개별부재구분	상태평가 결과	상태평가지수 (Ec2)	조정계수 (A)	중요도 (W, %)	조정값 (P=A×W)	계산값 (Ec2×P)
상부슬래브	a	5.00	1	18.18	18.18	90.90
벽체	a	5.00	1	45.46	45.46	227.30
하부슬래브	a	5.00	1	36.36	36.36	181.80
합계(∑)				100.00	100.00	500.00
평가의견						
1. 복합부재 평가지수(Ec3) = ∑ (Ec2×P) / ∑P = (500.0/100.0) =						**5.00**
2. 복합부재(검수실)의 상태평가 결과 =						**a**

복합부재 상태평가표 : 3단계 평가표

복합부재명	1지 유입밸브실		개별시설물명	배수지		표번호
복합부재규모	20.7㎡					3-4
근거(2단계) 표번호	2-10~2-12					
개별부재구분	상태평가 결과	상태평가지수 (Ec2)	조정계수 (A)	중요도 (W, %)	조정값 (P=A×W)	계산값 (Ec2×P)
상부슬래브	b	4.40	2	18.18	36.36	159.98
벽체	b	4.40	2	45.46	90.92	400.05
하부슬래브	b	4.40	2	36.36	72.72	319.97
합계(∑)				100.00	200.00	880.00
평가의견						

1. 복합부재 평가지수(Ec3) = ∑ (Ec2×P) / ∑P = (880.0/200.0) = **4.40**
2. 복합부재(1지 유입밸브실)의 상태평가 결과 = **b**

복합부재 상태평가표 : 3단계 평가표

복합부재명	2지 유입밸브실		개별시설물명	배수지		표번호
복합부재규모	20.7㎡					3-5
근거(2단계) 표번호	2-13~2-15					
개별부재구분	상태평가 결과	상태평가지수 (Ec2)	조정계수 (A)	중요도 (W, %)	조정값 (P=A×W)	계산값 (Ec2×P)
상부슬래브	b	4.40	2	18.18	36.36	159.98
벽체	b	4.40	2	45.46	90.92	400.05
하부슬래브	a	5.00	1	36.36	36.36	181.80
합계(∑)				100.00	163.64	741.83
평가의견						
1. 복합부재 평가지수(Ec3) = ∑ (Ec2×P) / ∑P = (741.8/163.6) =						**4.53**
2. 복합부재(2지 유입밸브실)의 상태평가 결과 =						**a**

복합부재 상태평가표 : 3단계 평가표

복합부재명	1지 유출밸브실		개별시설물명	배수지		표번호
복합부재규모	23.5㎡					3-6
근거(2단계) 표번호	2-16~2-18					
개별부재구분	상태평가 결과	상태평가지수 (Ec2)	조정계수 (A)	중요도 (W, %)	조정값 (P=A×W)	계산값 (Ec2×P)
상부슬래브	a	5.00	1	18.18	18.18	90.90
벽체	b	4.40	2	45.46	90.92	400.05
하부슬래브	b	4.40	2	36.36	72.72	319.97
합계(∑)				100.00	181.82	810.92
평가의견						
1. 복합부재 평가지수(Ec3) = ∑ (Ec2×P) / ∑P = (810.9/181.8) =						**4.46**
2. 복합부재(1지 유출밸브실)의 상태평가 결과 =						**b**

복합부재 상태평가표 : 3단계 평가표

복합부재명	2지 유출밸브실		개별시설물명	배수지		표번호
복합부재규모	23.5㎡					3-7
근거(2단계) 표번호	2-19~2-21					
개별부재구분	상태평가 결과	상태평가지수 (Ec2)	조정계수 (A)	중요도 (W, %)	조정값 (P=A×W)	계산값 (Ec2×P)
상부슬래브	b	4.40	2	18.18	36.36	159.98
벽체	b	4.40	2	45.46	90.92	400.05
하부슬래브	b	4.40	2	36.36	72.72	319.97
합계(∑)				100.00	200.00	880.00
평가의견						
1. 복합부재 평가지수(Ec3) = ∑ (Ec2×P) / ∑P = (880.0/200.0) =						**4.40**
2. 복합부재(2지 유출밸브실)의 상태평가 결과 =						**b**

복합부재 상태평가표 : 3단계 평가표

복합부재 상태평가표 : 3단계 평가표

복합부재명	유량계실		개별시설물명	배수지		표번호
복합부재규모	35.2㎡					3-8
근거(2단계) 표번호	2-22~2-24					
개별부재구분	상태평가 결과	상태평가지수 (Ec2)	조정계수 (A)	중요도 (W, %)	조정값 (P=A×W)	계산값 (Ec2×P)
상부슬래브	b	4.40	2	18.18	36.36	159.98
벽체	a	5.00	1	45.46	45.46	227.30
하부슬래브	b	4.40	2	36.36	72.72	319.97
합계(∑)				100.00	154.54	707.25
평가의견						
1. 복합부재 평가지수(Ec3) = ∑ (Ec2×P) / ∑P = (707.3/154.5) =						**4.58**
2. 복합부재(유량계실)의 상태평가 결과 =						**a**

복합부재 상태평가표 : 3단계 평가표

복합부재명	배관설비#1		개별시설물명	기계설비		표번호
복합부재규모	1.0㎡					3-9
근거(2단계) 표번호	2-25~2-28					
개별부재구분	상태평가 결과	상태평가지수 (Ec2)	조정계수 (A)	중요도 (W, %)	조정값 (P=A×W)	계산값 (Ec2×P)
1호지 유입밸브	b	4.40	2	30.00	60.00	264.00
1호지 유입배관	b	4.40	2	20.00	40.00	176.00
1호지 유출밸브	b	4.40	2	30.00	60.00	264.00
1호지 유출배관	b	4.40	2	20.00	40.00	176.00
합계(∑)				100.00	200.00	880.00
평가의견						
1. 복합부재 평가지수(Ec3) = ∑ (Ec2×P) / ∑P = (880.0/200.0) =						**4.40**
2. 복합부재(배관설비#1)의 상태평가 결과 =						**b**

복합부재 상태평가표 : 3단계 평가표

복합부재명	배관설비#2		개별시설물명	기계설비		표번호
복합부재규모	1.0㎡					3-10
근거(2단계) 표번호	2-29~2-32					
개별부재구분	상태평가 결과	상태평가지수 (Ec2)	조정계수 (A)	중요도 (W, %)	조정값 (P=A×W)	계산값 (Ec2×P)
2호지 유입밸브	b	4.40	2	30.00	60.00	264.00
2호지 유입배관	d	2.00	4	20.00	80.00	160.00
2호지 유출밸브	b	4.40	2	30.00	60.00	264.00
2호지 유출배관	b	4.40	2	20.00	40.00	176.00
합계(∑)				100.00	240.00	864.00
평가의견						
1. 복합부재 평가지수(Ec3) = ∑ (Ec2×P) / ∑P = (864.0/240.0) =						**3.60**
2. 복합부재(배관설비#2)의 상태평가 결과 =						**b**

복합부재 상태평가표 : 3단계 평가표

복합부재명	배전설비#1		개별시설물명	전기설비		표번호
복합부재규모	1.0㎡					3-11
근거(2단계) 표번호	2-33					
개별부재구분	상태평가 결과	상태평가지수 (Ec2)	조정계수 (A)	중요도 (W, %)	조정값 (P=A×W)	계산값 (Ec2×P)
기동반	a	5.00	1	100.00	100.00	500.00
합계(∑)				100.00	100.00	500.00
평가의견						
1. 복합부재 평가지수(Ec3) = ∑ (Ec2×P) / ∑P = (500.0/100.0) =						**5.00**
2. 복합부재(배전설비#1)의 상태평가 결과 =						**a**

복합부재 상태평가표 : 3단계 평가표

복합부재명	배전설비#2		개별시설물명	전기설비		표번호
복합부재규모	1.0㎡					3-12
근거(2단계) 표번호	2-34					
개별부재구분	상태평가 결과	상태평가지수 (Ec2)	조정계수 (A)	중요도 (W, %)	조정값 (P=A×W)	계산값 (Ec2×P)
제어반	a	5.00	1	100.00	100.00	500.00
합계(∑)				100.00	100.00	500.00
평가의견						

1. 복합부재 평가지수(Ec3) = ∑ (Ec2×P) / ∑P = (500.0/100.0) = **5.00**
2. 복합부재(배전설비#2)의 상태평가 결과 = **a**

개별시설물 종합평가표 : 4단계 평가표

개별시설물명	배수지	개별시설물규모	철근콘크리트구조 (B4.6m×L13.5m×H4.5m×2지)	표번호
근거(3단계) 표번호	3-1~3-8			4-1
상 태 평 가				
복합부재구분	상태평가 결과	상태평가지수 (Ec3)	규 모 (S, ㎡)	계산값 (Ec3×S)
배수지 1지	a	4.53	287.10	1,300.56
배수지 2지	b	4.40	287.10	1,263.24
검수실	a	5.00	82.32	411.60
1지 유입밸브실	b	4.40	20.70	91.08
2지 유입밸브실	a	4.53	20.70	93.77
1지 유출밸브실	b	4.46	23.50	104.81
2지 유출밸브실	b	4.40	23.50	103.40
유량계실	a	4.58	35.20	161.22
합계(∑)			780.12	3,529.68
평가의견				

1. 복합부재의 상태평가지수(Ec3) 중 최소값 (Min) =	4.40
2. 복합부재의 상태평가지수(Ec3) 중 최대값 (Max) =	5.00
3. V1 = 0.3 × (Max - Min) = 0.3 × (5.00 - 4.40)=	0.18
4. V2 = ∑(Ec3 × S) / (5 × ∑S) = 3529.68 / (5 × 780.12) =	0.90
5. 개별시설물의 상태평가지수(Ec4)= Min + V1 × V2 = 4.40 + 0.18 × 0.90 =	**4.56**
6. 개별시설물(배수지)의 상태평가결과 =	**a**

개별시설물 종합평가표 : 4단계 평가표

개별시설물명	기계설비	개별시설물규모	-	표번호
근거(3단계) 표번호	3-9~3-10			4-2
상 태 평 가				
복합부재구분	상태평가 결과	상태평가지수 (Ec3)	중요도 (W, %)	계산값 (Ec3×S)
배관설비#1	b	4.40	50.00	220.00
배관설비#2	b	3.60	50.00	180.00
합계(∑)			100.00	400.00
평가의견				

1. 복합부재의 상태평가지수(Ec3) 중 최소값 (Min) =	3.60
2. 복합부재의 상태평가지수(Ec3) 중 최대값 (Max) =	4.40
3. V1 = 0.3 × (Max - Min) = 0.3 × (4.40 - 3.60)=	0.24
4. V2 = ∑(Ec3 × S) / (5 × ∑S) = 400 / (5 × 100) =	0.80
5. 개별시설물의 상태평가지수(Ec4)= Min + V1 × V2 = 3.60 + 0.24 × 0.80 =	**3.79**
6. 개별시설물(기계설비)의 상태평가결과 =	**b**

개별시설물 종합평가표 : 4단계 평가표

개별시설물명	전기설비	개별시설물규모	-	표번호
근거(3단계) 표번호	3-11~3-12			4-3
상 태 평 가				
복합부재구분	상태평가 결과	상태평가지수 (Ec3)	중요도 (W, %)	계산값 (Ec3×S)
배전설비#1	a	5.00	50.00	250.00
배전설비#2	a	5.00	50.00	250.00
합계(∑)			100.00	500.00
평가의견				

1. 복합부재의 상태평가지수(Ec3) 중 최소값 (Min) =	5.00
2. 복합부재의 상태평가지수(Ec3) 중 최대값 (Max) =	5.00
3. V1 = 0.3 × (Max - Min) = 0.3 × (5.00 - 5.00)=	0.00
4. V2 = ∑(Ec3 × S) / (5 × ∑S) = 500 / (5 × 100) =	1.00
5. 개별시설물의 상태평가지수(Ec4)= Min + V1 × V2 = 5.00 + 0.00 × 1.00 =	**5.00**
6. 개별시설물(전기설비)의 상태평가결과 =	**a**

복합시설물 종합평가표 : 5단계 평가표

복합시설물명	토목구조물		복합시설물규모	**시설용량(Q) 500m3/일**		표번호
근거(4단계)표번호	4-1					5-1
개별시설명	종합평가 결과	평가지수 (Et1)	조정계수 (A)	규 모 (S, ㎡)	조정값 (P=A×S)	계산값 (Et1×P)
배수지	a	4.56	1	780.12	780.12	3,558.91
합계(∑)				780.12	780.12	3,558.91
평가의견						
종합평가결과	1. 복합시설물(토목구조물)의 종합평가지수(Et2) = ∑ (Et1×P) / ∑ P = **4.56** 2. 복합시설물(토목구조물)의 종합평가 결과 = **a**					

복합시설물 종합평가표 : 5단계 평가표

복합시설물명	기전설비		복합시설물규모	-		표번호
근거(4단계)표번호	4-2~4-3					5-2
개별시설명	종합평가 결과	평가지수 (Et1)	조정계수 (A)	중요도(%) (S)	조정값 (P=A×S)	계산값 (Et1×P)
기계설비	b	3.79	2	60.00	120.00	454.80
전기설비	a	5.00	1	40.00	40.00	200.00
합계(∑)				100.00	160.00	654.80
평가의견	- 배관, 밸브 설비는 세부지침에 중요도가 명시되어 있지 않음. - 배관, 밸브 설비는 어느 하나가 문제가 있을 경우, 전체적으로 문제가 발생할 수 있으므로 중요도를 동일하게 적용하여 평가함.					
종합평가결과	1. 복합시설물(기전설비)의 종합평가지수(Et2) = ∑ (Et1×P) / ∑ P = **4.09** 2. 복합시설물(기전설비)의 종합평가 결과 = **b**					

상태평가 결과표 : 6단계 평가표

통합시설물명	**토목구조물**		통합시설물규모	**시설용량(Q) = 500㎥/일**		표번호
근거(5단계)표번호	5-1					6-1
복합시설물 구분	종합평가 결과	종합평가지수 (Et2)	조정계수 (A)	규 모 (S, ㎥)	조정값 (P=A×S)	계산값 (Et2×P)
토목구조물	a	4.56	1	780.12	780.12	3,557.35
합계(∑)				780.12	780.12	3,557.35
평가의견						
종합평가결과	1. 통합시설물(토목구조물)의 종합평가지수(Et3) = ∑ (Et2×P) / ∑ P =					**4.56**
	2. 통합시설물(토목구조물)의 종합평가 결과 =					**a**

상태평가 결과표 : 6단계 평가표

통합시설물명	**기전설비**		통합시설물규모	**-**		표번호
근거(5단계)표번호	5-2					6-2
복합시설물 구분	종합평가 결과	종합평가지수 (Et2)	조정계수 (A)	규 모 (S, EA)	조정값 (P=A×S)	계산값 (Et2×P)
기전설비	b	4.09	2	1.00	2.00	8.18
합계(∑)				1.00	2.00	8.18
평가의견						
종합평가결과	1. 통합시설물(기전설비)의 종합평가지수(Et3) = ∑ (Et2×P) / ∑ P =					**4.09**
	2. 통합시설물(기전설비)의 종합평가 결과 =					**b**

종합시설물 종합평가표

종합시설물명	비봉구포배수지	종합시설물규모	시설용량(Q) = 500㎥/일	표 번 호
6단계 표번호	각시설물 최종 단계			7-1

통합시설물구분	종합평가 결과	종합평가 지수 (Et3)	조정계수 (A)	중요도 (W)	조정값 (P=A×W)	계산값 (Et3×P)
토목구조물	a	4.56	1.00	66.67	66.67	304.02
기전설비	b	4.09	2.00	33.33	66.66	272.64
합계 (Σ)				100.00	133.33	576.65

1. 종합시설물 종합평가지수(Et4) = Σ(Et3×P)/ΣP =	**4.33**
2. 종합시설물 종합평가등급 =	**b**